HELMAC

A RICE LAKE WEIGHING SYSTEMS COMPANY

FTA300

Affettatrice Helmac FTA 300

Affettatrice a gravità 45°. Diametro 300 mm

Bilance, registratori di cassa e soluzioni
per il retail

CARATTERISTICHE

- Lama ø 300 mm
- Giri lama/1' n° 310
- Motore v.220 monofase 0,180 kw
- Motore v.220 380-400 trifase 0,270 kw
- Corsa CarrellO 270 mm
- Regolatore Taglio 12 mm
- Capacità Taglio ø 205 mm 185 X 230 mm
- Peso 20 kg

DIMENSIONI

- A Distanza piedini 485 mm
- B Ingombro di taglio 560 mm
- C Ingombro massimo 630 mm
- D Distanza piedini 325 mm
- E Ingombro massimo larg. 475 mm
- F Altezza 470 mm
- G Ingombro massimo alt. 490 mm
- H Lunghezza piatto 230 mm
- I Larghezza piatto 230 mm

PARTICOLARE 1

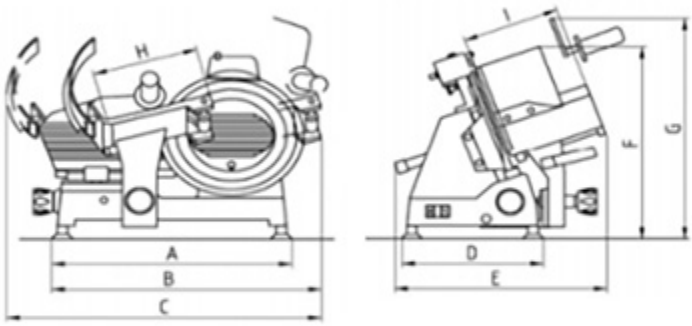

Dimensioni

YOUR
WORLDWIDE
PARTNER

FOR RETAIL
SOLUTIONS

www.helmac.com

HELMAC
A RICE LAKE WEIGHING SYSTEMS COMPANY

HEAD OFFICE
Via della Fisica, 18
41042 Spezzano di Fiorano (MO) • Italy
Tel.: +39 0536 070960

WAREHOUSE
Via della Fisica, 15
41042 Spezzano di Fiorano (MO) • Italy

SALES AND TECHNICAL ASSISTANCE SERVICE

Le specifiche tecniche e le immagini riportate possono essere soggette a miglioramenti e modifiche senza preavviso.